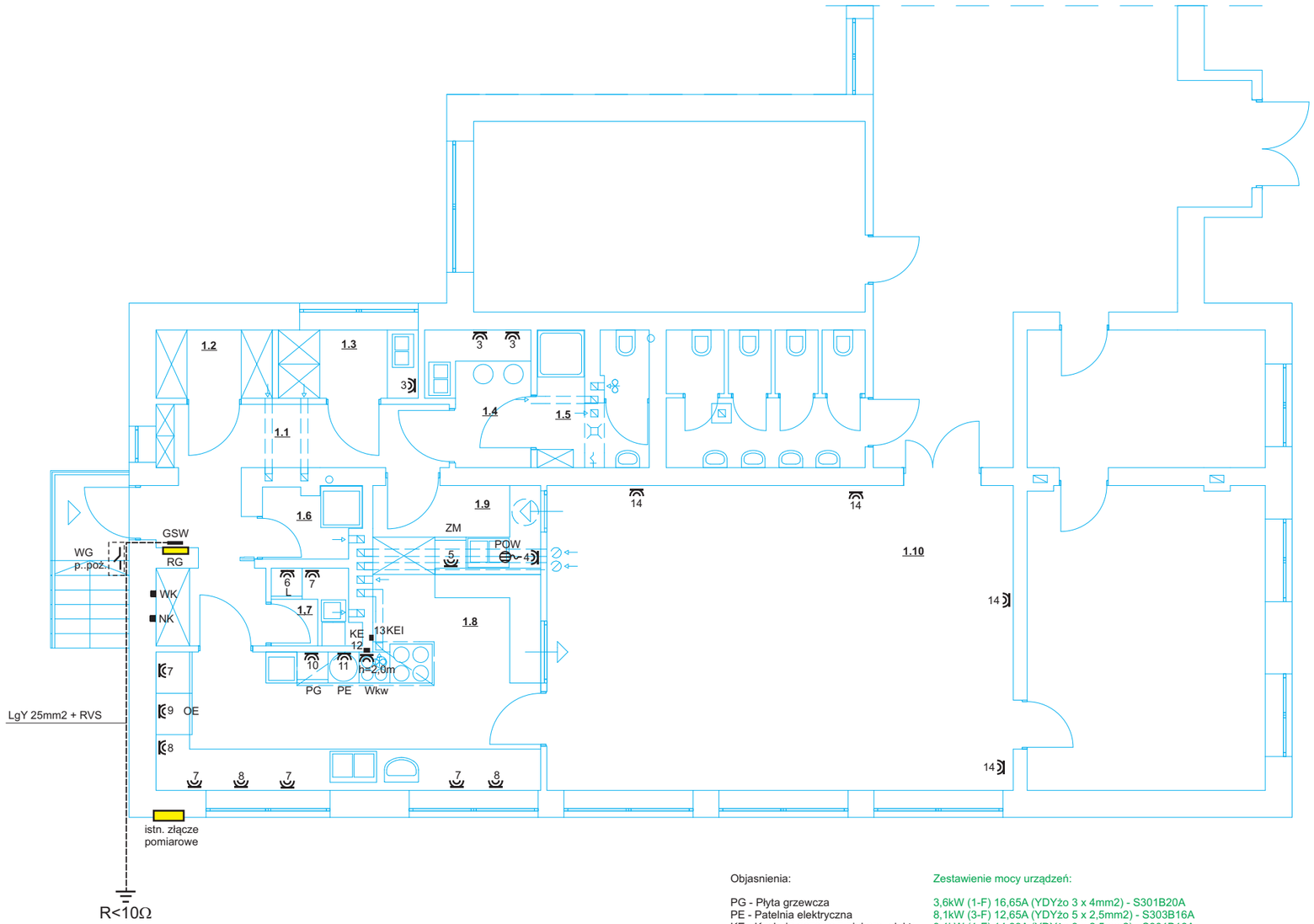

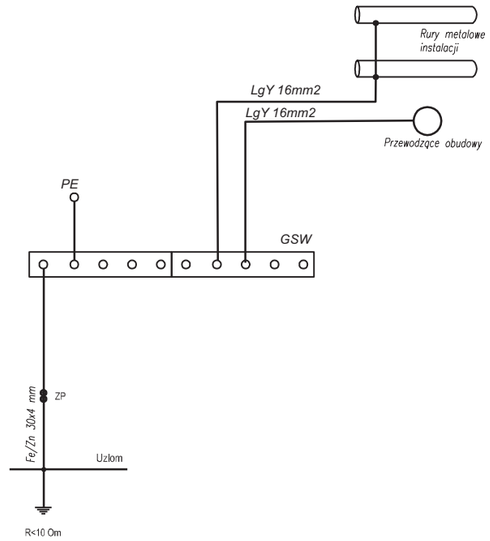

1.1 KORYTARZ
1.2 MAGAZYN ART. SYPKICH
1.3 POM. OBRÓBKI WSTĘPNEJ WARZYW
1.4 POM. SOCJALNE
1.5 WĘZEŁ SANIT.+POM. PORZĄDKOWE
1.6 POM. MYCIA TERMOSÓW
1.7 POM. OBRÓBKI WSTĘPNEJ JAJ
1.8 KUCHNIA
1.9 ZMYWALNIA NACZYŃ STOŁOWYCH
1.10 JADALNIA

Objasnienia:

PG - Płyta grzewcza
PE - Patelnia elektryczna
KE - Kuchnia gazowa z piekarn. elektr.
KEI - Kuchnia elektryczna indukcyjna
L - Lodówka
ZM - Zmywarka z wyparzaczem
OE - Opiekacz elektryczny
POW - Poj. ogrzewacz wody 100L
NK - Nagrzewnica kanałowa
WK - Wentylator kanałowy TD2000/315
WKW - Wentylator kan. wywiewny
4 obw. gn. ogólnego przeznaczenia

Zestawienie mocy urządzeń:

3,6kW (1-F)	16,65A	(YDYżo 3 x 4mm2) - S301B20A
8,1kW (3-F)	12,65A	(YDYżo 5 x 2,5mm2) - S303B16A
3,1kW (1-F)	14,33A	(YDYżo 3 x 2,5mm2) - S301B16A
7,1kW (3-F)	11,1A	(YDYżo 5 x 2,5mm2 - S303B16A
0,4kW (1-F)	1,85A	(YDYżo 3 x 2,5mm2) - S301B16A
3,9kW (1-F)	18,03A	(YDYżo 3 x 4mm2) - S301B20A
2,9kW (1-F)	13,41A	(YDYżo 3 x 2,5mm2) - S301B16A
2,0kW (1-F)	9,25A	(YDYżo 3 x 2,5mm2) - S301B16A
12,0kW (3-F)	18,75A	(YDYżo 5 x 4mm2) - S303B20A
0,35kW (1-F)	1,61A	(YDYżo 3 x 1,5mm2) - S301B10A
0,35kW (1-F)	1.61A	(YDYżo 3 x 1,5mm2) - S301B10A
8,0kW		4 x (YDYżo 3 x 2,5mm2) - 4 x S301B16A

Razem: 51,8kW

Pod kosztorys - Rozdzielnia: **RW x 4 x 12**
Wyłączniki ochronne różnicowo prądowe In=40/0,03A - szt 4
Ochronnik kl. B+C (4-polowy) - 1 szt
Wyłaczniki instalacyjne S301B10A - szt - 2
Wyłączniki instalacyjne S301B16A - szt - 8
Wyłaczniki instalacyjne S301B20A - szt - 2
Wyłaczniki instalacyjne S303B16 - szt - 2
Wyłaczniki instalacyjne S303B20A - szt - 1
Oświetlenie - wyłączniki instal. S301B10A - szt 2

Na zewn. budynku obok wejścia do kuchni - wył. pożarowy FR 104/100A w obudowie przeszklonej
Do GSW - bednarka ocynk. Fe/Zn 30 x 4mm - dł. ok..15m + LgY 25mm2

Legenda

4 - gniazdo 1L+N+PE - obwód gniazd nr 4

■ - puszka z listwą łączeniową

BRANŻA ELEKTRYCZNA	Nr rys. 2
Nazwa obiektu: Przebudowa zaplecza kuchennego w budynku szkolnym	
Adres obiektu: Dziaduszyce gm. Słaboszów działka nr ewid. 561/22	
Przedmiot: PLAN INSTALACJ ELEKTRYCZNEJ GNIAZD - rzut parteru	Skala 1:100
Projektował:	Data: 07.2018r.
Sprawdził:	Data: 07.2018r.